icotek

KEL 183
Kabeleinführungsleisten

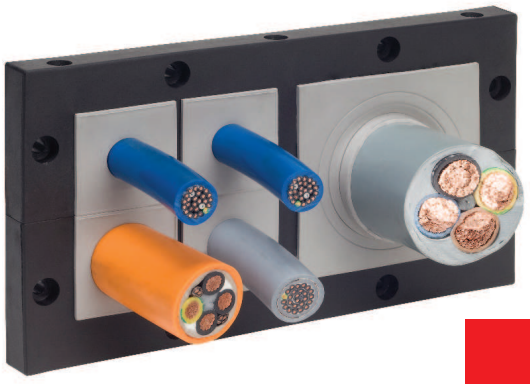

Produktbeschreibung

Die neue Baureihe der teilbaren Kabeleinführungsleisten KEL 183 ermöglicht es, Leitungen und Schläuche bis zu einem Durchmesser von 75 mm einzuführen und gemäß IP 54 abzudichten.

Für Leitungen **bis 34 mm** kommen unsere Kabeltüllen KT groß zum Einsatz. Durch die geteilten Kabeltüllen können vorkonfektionierte Leitungen eingeführt werden.

Für Leitungen **bis 75 mm** wurden neue Kabeltüllen entwickelt. Diese sind nicht geteilt und haben eine bereits vordefinierte Öffnung durch die das Kabel hindurchgeschoben werden kann.

Vorteile

- Kabeleinführung von Leitungen bis 75 mm
- Schräges Einfahren der steifen Leitungen möglich
- Nachrüstungen, Servicearbeiten problemlos und schnell durchführbar

Spezifikationen

Material	**Polyamid**
Brandklasse	**UL-94 V0, selbstverlöschend**
Schutzart	**IP 54 mit Dichtung und korrekter Auswahl Kabeltülle**
Temperatur	**- 40°C bis + 140°C (statisch)**
Eigenschaften	**halogenfrei, silikonfrei**
Ausbruchmaß	**siehe Zeichnung**

Zubehörteile

KTMB Kabeltüllen Seite NEU

Beschreibung	Typ	Best.Nr.	Tüllen KT KT 183 | KT groß	VE
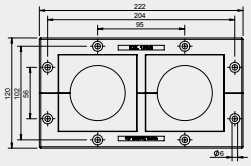	KEL 183 | 2	47200	2 | -	1
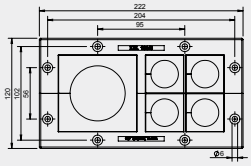	KEL 183 | 5	47220	1 | 4	1
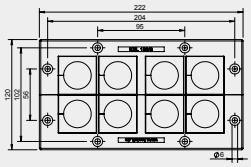	KEL 183 | 8	47240	- | 8	1

KTMB
Kabeltüllen für KEL 183

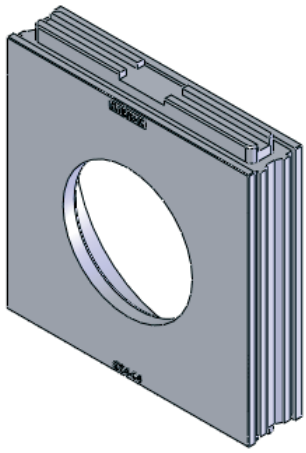

Typ	Best.Nr. grau	Klemmbereich	VE
KTMB-O	41410	Blindtülle	1
KTMB-P	41415	34 - 44 mm	1
KTMB-Q	41420	44 - 54 mm	1
KTMB-R	41425	54 - 64 mm	1
KTMB-S	41430	64 - 75 mm	1

Produktbeschreibung

Die Tülleneinsätze der Baureihe KTMB-P bis KTMB-S kommen zur Einführung von Leitungen bis zu 75 mm zum Einsatz. Hierzu passen die Kabeleinführungsrahmen KEL 183.

Diese Mehrbereichstüllen sind nicht geteilt und haben eine vordefinierte Öffnung durch die das Kabel hindurch geschoben werden muss.

Die Blindtülle KTMB-O ist komplett geschlossen, kann jedoch nach dem Ausschneiden der Membran (Kabeldurchmesser abzüglich 10mm) auch als Mehrbereichstülle für Leitungen bis max. 55 mm verwendet werden.

Spezifikationen

Material	**Elastomer**
Brandklasse	**UL-94 V0, selbstverlöschend**
Schutzart	**IP 54**
Temperatur	**- 30°C bis + 90°C (statisch)**
Eigenschaften	**halogenfrei, silikonfrei**

Zubehörteile

KEL-183
Kabeleinführungsrahmen Seite NEU